建築設備用フレキ・防振継手

2027年度版 定価表

■ フランジ型 フレキシブルチューブ

■ ユニオン型 フレキシブルチューブ

■ ファンコイル用 フレキシブルチューブ

■ コア入りユニオン フレキシブルチューブ

■「加圧送水」消防法認定可撓管継手

■ 防振継手 2プライオメガバーサジョイント

TOFLE

取得一覧はこちら

フランジ型 NO溶接タイプ

TF-48000 【一般配管・冷温水用】 JIS10K用

型式略号：スーパーNW
特許No.第2120277号

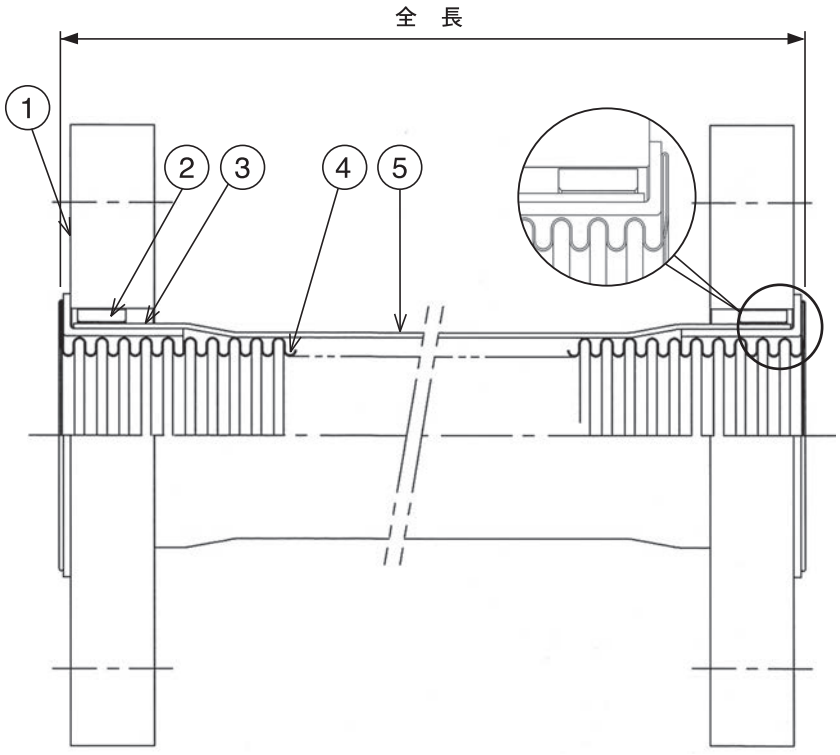

品番	品 名	材 質	個数	摘 要
①	フランジ	SS400	2	JIS10K接続用(メッキ付)
②	リング	SS400	2	メッキ付
③	ベースリング	SS400	2	メッキ付
④	チューブ	SUS304	1	スーパーアニュラー
⑤	ブレイド	SUS304	1	一重ワイヤーブレイド

構造… ●JIS10Kフランジを NO溶接で チューブに取付けております。

●シート面はチューブと一体成型です。

特長… ●チューブとの接続金具がなく、より長い有効長を確保できます。

●1つ山チューブを使用しており、振動吸収性に優れています。

●接液部はオールステンレスです。（標準SUS304）

口径… 20A～50A

材質… ①②③… 炭素鋼

④⑤… ステンレス鋼

接続金具… JIS10Kフランジ付

注意事項… 片締めとならないように均等に締付けてください。

＜ 国土交通省仕様　口径別全長 ＞

口 径	全 長
20A、25A	300L以上
32A～50A	500L以上

※ JIS標準パッキン対応
（パッキンは付属しておりません）

【国土交通省仕様】（接液部SUS304構造）

※本品は一般配管用につき、衝撃圧が作用する等、特殊な用途は当社あてご相談ください。

単位：円

口径＼全長	300L	400L	500L	600L	800L	1000L
20A	5,980	8,340	8,520	10,320	11,970	13,320
25A	8,130	9,760	10,210	11,360	13,280	14,980
32A	9,720	11,590	12,170	13,670	15,690	17,990
40A	11,090	13,500	13,700	15,850	17,660	21,170
50A	12,960	15,190	16,020	18,220	21,170	24,210

※消費税は別途申し受けます。

注意事項：定価表に記載しております価格につきましては、諸事情により変更する場合があります。予めご了承お願いいたします。

フランジ型 NO溶接タイプ

TF-23000
(TF-20000 シリーズ)

【一般配管・冷温水用】

日本水道協会認証対応品

JIS10K用

型式略号：NW
（タフオメガチューブ）

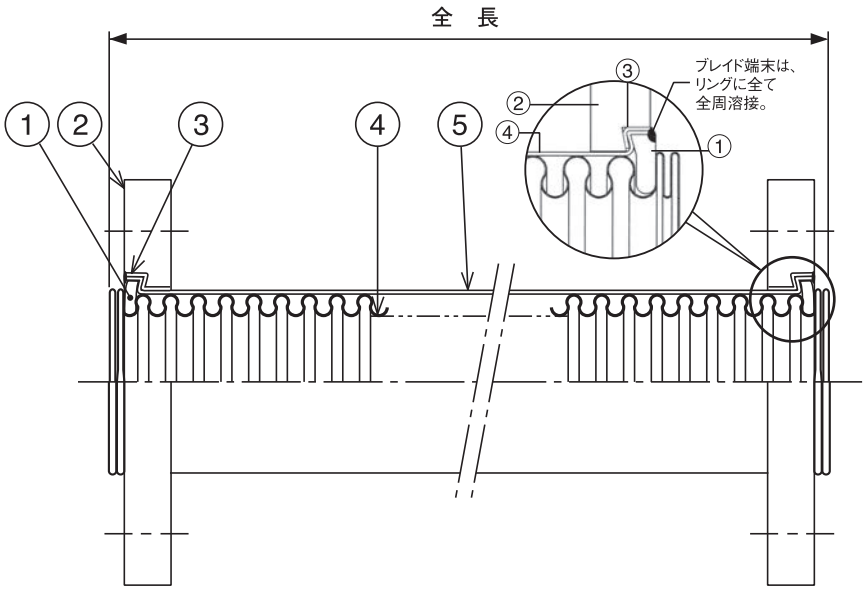

品番	品　名	材　質	個数	摘　要
①	割リング	SWRM6K	2	メッキ付
②	フランジ	SS400	2	JIS10K接続用(メッキ付)
③	ブレイド押え	SUS304	2	
④	チューブ	SUS304	1	タフオメガチューブ
⑤	ブレイド	SUS304	1	一重ワイヤーブレイド

※ ノンアスベスト専用パッキン付きです

構造… ●JIS10Kフランジを NO溶接で チューブに取付けております。

●シート面はチューブと一体成型です。

特長… ●チューブとの接続金具がなく、より長い有効長を確保できます。

●1つ山チューブを使用しており、振動吸収性に優れています。

●接液部はオールステンレスです。（標準SUS304）

口径… 65A～300A

材質… ①… 軟鋼（100A以下SWRM6K） FcMW

②… 炭素鋼（メッキ付）

③④⑤… ステンレス鋼

注意事項… 片締めとならないように均等に締付けてください。

＜ 国土交通省仕様　口径別全長 ＞

口　径	全　長
65A～150A	750L以上
200A～	1000L以上

【国土交通省仕様】（接液部SUS304構造）

※250A、300Aにつきましても、耐圧1MPaに対応しております。

※本品は一般配管用につき、衝撃圧が作用する等、特殊な用途は当社あてご相談ください。

65A～150A　平ワイヤーブレイド
200A～300A　ブレイディッドブレイド

単位：円

口径＼全長	300L	400L	500L	600L	750L	800L	1000L
65A	21,470	23,440	25,620	27,930	31,320	32,320	36,370
80A	22,790	25,020	27,270	29,680	33,090	34,050	38,400
100A	28,520	31,220	33,740	36,470	40,540	41,920	47,240
125A	43,070	47,940	52,890	57,820	65,120	67,650	77,750
150A	56,280	63,080	68,900	75,100	84,060	87,060	99,220

※200A～300A　別途製作いたします。
※消費税は別途申し受けます。

注意事項：定価表に記載しております価格につきましては、諸事情により変更する場合があります。予めご了承お願いいたします。

ユニオン型 NO溶接タイプ

TF-1800

型式略号：スーパーUNW
特許No.第2120277号

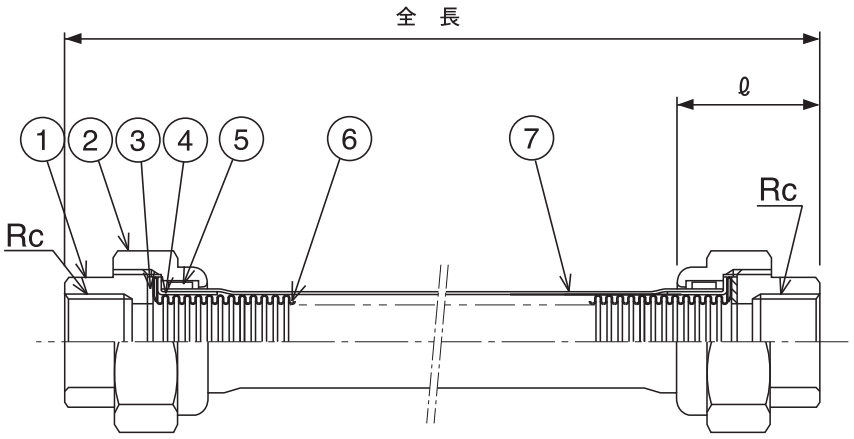

型式番号	呼称径(mm)	接続ねじ	ℓ(mm)
TF-1815	15A	Rc 1／2	41
TF-1820	20A	Rc 3／4	42
TF-1825	25A	Rc 1	46
TF-1832	32A	Rc1 1／4	51
TF-1840	40A	Rc1 1／2	53
TF-1850	50A	Rc 2	55

構造… ●ユニオン金具をNO溶接でチューブに取付けております。
●シール部分はチューブと一体成型です。

特長… ●1つ山チューブを使用しており、振動吸収性に優れています。

口径… 15A～50A

金具材質… ①②… 黒心可鍛鋳鉄
③… ノンアスベスト
④⑤… 炭素鋼
⑥⑦… ステンレス鋼

シール部詳細

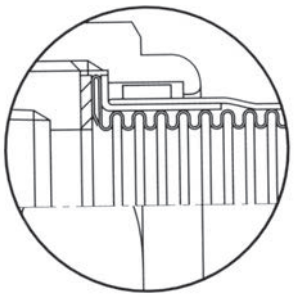

シール部分はチューブと一体成型。
チューブ、ブレイド、金具はすべて溶接なしで組み込む構造です。

標準仕様　単位：円

口径＼全長	300L	500L
15A	5,010	5,550
20A	6,270	7,160
25A	8,030	9,270
32A	10,750	12,230
40A	13,240	15,190
50A	18,250	20,880

単位：円

口径＼全長	400L	600L	700L	800L	900L	1000L
15A	5,160	5,710	6,010	6,320	6,550	6,790
20A	6,550	7,440	7,890	8,360	8,810	9,300
25A	8,450	9,590	10,210	10,770	11,330	11,930
32A	11,200	12,670	13,460	14,160	14,950	15,680
40A	13,950	15,850	16,830	17,770	18,730	19,700
50A	19,180	21,750	23,050	24,360	25,670	26,980

SUS仕様　単位：円

口径＼全長	300L	500L
15A	18,430	19,320
20A	22,790	24,080
25A	31,530	33,160
32A	39,040	41,040
40A	47,580	50,080
50A	69,240	72,680

金具材質… ①②… ステンレス鋼
③… ノンアスベスト
④⑤… ステンレス鋼
⑥⑦… ステンレス鋼

※消費税は別途申し受けます。

注意事項：定価表に記載しております価格につきましては、諸事情により変更する場合があります。予めご了承お願いいたします。

ファンコイル用／コア入り NO溶接タイプ

TF-1800
コア入りユニオン　【給水用】

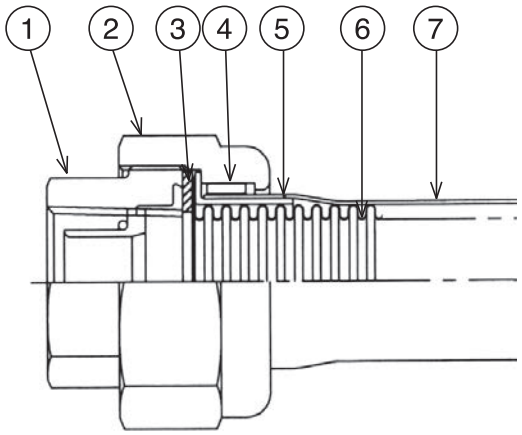

品番	品　名	材　質	個数	適　要
①	ユニオンネジ	FcMB	2	コア付(ポリエチレン樹脂)
②	ユニオンナット	FcMB	2	メッキ付
③	パッキン	ノンアスベスト	2	――
④	リング	SS400	2	メッキ付
⑤	ベースリング	SS400	2	メッキ付
⑥	チューブ	SUS304	1	スーパーアニュラー
⑦	ブレイド	SUS304	1	一重平ワイヤーブレイド

構造… ●ユニオン金具をNO溶接でチューブに取付けております。
●シール部分はチューブと一体成型です。

特長… ●ポリエチレン樹脂製コアが接液することにより、
ユニオンねじ内部の錆発生を防止します。

注意事項… ※コアはポリエチレン樹脂を使用している為、
40℃以下でご使用ください。

単位：円

口径＼全長	300L	500L
15A	21,410	22,170
20A	25,330	26,760
25A	30,580	32,120
32A	38,990	41,280
40A	47,390	50,460
50A	63,450	67,270

※消費税は別途申し受けます。

TF-9700

型式略号：MT(メタルタッチ式)
実用新案No.53-1301012号

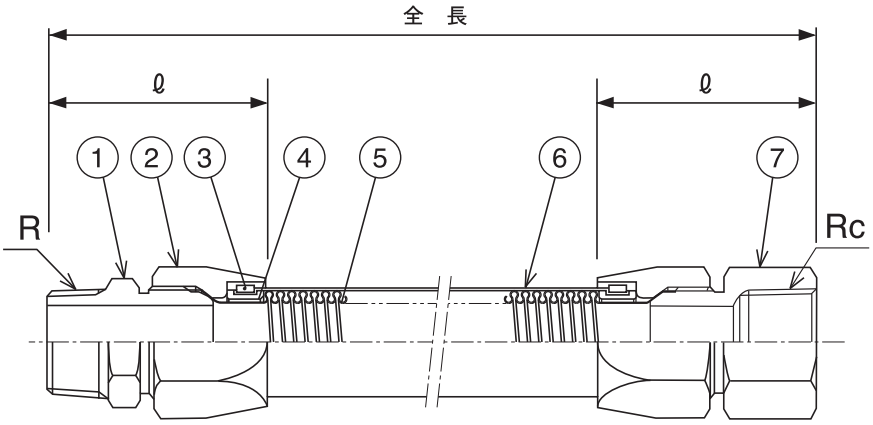

構造… ●ユニオン金具をNO溶接でチューブに取付けております。
●シール部分はチューブと一体成型です。

特長… ●先端金具はニップル、ソケットの選択が可能

材質… ①⑦… CAC406(BC6)
②③④… 炭素鋼
⑤⑥… ステンレス鋼

品番	品　名	材　質	個数	適　要
①	ニップル	CAC406(BC6)	1	青銅系鋳物
②	袋ナット	SUM23	2	メッキ付
③	リング	SS400	2	メッキ付
④	ベースリング	SS400	2	メッキ付
⑤	チューブ	SUS304	1	
⑥	ブレイド	SUS304	1	一重平ワイヤーブレイド
⑦	ソケット	CAC406(BC6)	1	青銅系鋳物

型式番号	呼称径(mm)	接続ねじ	ℓ(mm)
TF-9720	20A	R,Rc 3／4	61.5
TF-9725	25A	R,Rc 1	69.0

単位：円

口径＼全長	300L	500L
20A	12,860	14,100
25A	19,330	20,970

※その他のサイズについても製作可能です。
※消費税は別途申し受けます。

注意事項：定価表に記載しております価格につきましては、諸事情により変更する場合があります。
予めご了承お願いいたします。

（加圧送水）消防法認定可撓管継手 NO溶接タイプ

消防庁告示第31号　型式認定品

TFK-23000　【消火ポンプ振動吸収用】　JIS10K用

型式略号：NW（加圧）
（タフオメガチューブ）

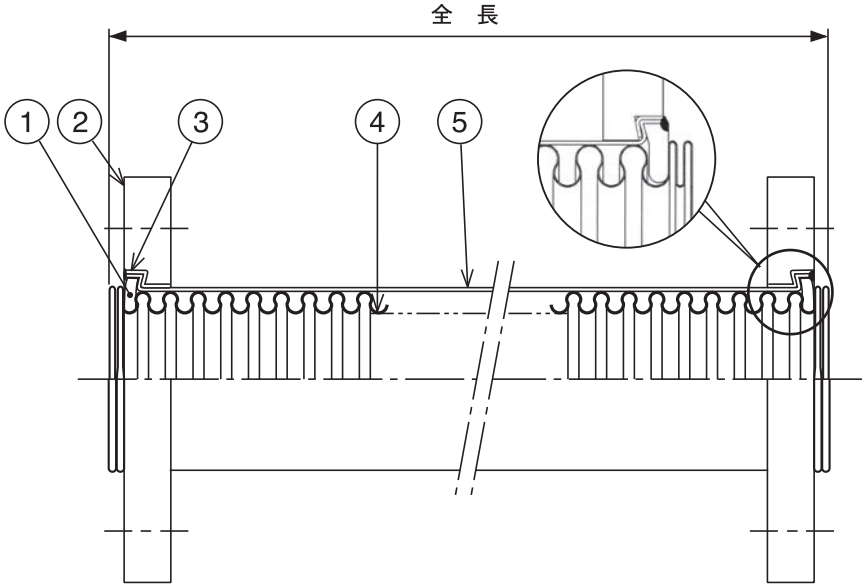

品番	品　名	材　質	個数	摘　要
①	割リング	SWRM6K（FCMW）	2	メッキ付
②	フランジ	SS400	2	JIS10K接続用（メッキ付）
③	ブレイド押え	SUS304	2	
④	チューブ	SUS316L	1	タフオメガチューブ
⑤	ブレイド	SUS304	1	一重ワイヤーブレイド

構造… ●JIS10Kフランジを NO溶接で
チューブに取付けております。

●シール部分はチューブと一体成型です。

●ノンアスベスト専用パッキン付きです。

特長… ●チューブとの接続金具がなく、より長い
有効長を確保できます。

●1つ山チューブを使用しており、
振動吸収性に優れています。

●接液部はオールステンレスです。
（材質 SUS316L）

口径… 32A～200A

材質… ①②… 炭素鋼

③④⑤… ステンレス鋼

注意事項… 片締めとならないように均等に
締付けてください。

ノンアスベスト専用パッキン付です

●下表以外のサイズ及び20K用（TFK-24000）も製作致します。

32A～100A　平ワイヤーブレイド
125A～200A　ブレイディッドブレイド

※空白欄は定価設定なきため、都度お見積させて頂きますので、お問い合わせください。

単位：円

口径＼全長	300L	400L	500L	750L	800L
32A	20,960	——	24,390	——	——
40A	21,840	23,710	25,520	——	——
50A	26,380	28,610	30,830	——	——
65A	31,480	33,930	36,400	42,500	43,810
80A	34,370	37,170	39,930	46,900	53,730
100A	45,110	49,080	53,090	62,920	64,900
125A	——	159,760	175,350	——	223,850

※消費税は別途申し受けます。

※150A、200A　別途製作いたします。

注意事項：定価表に記載しております価格につきましては、諸事情により変更する場合があります。予めご了承お願いいたします。

防振継手 2プライオメガバーサジョイント NO溶接タイプ

TX-83000

型式略号：VJ

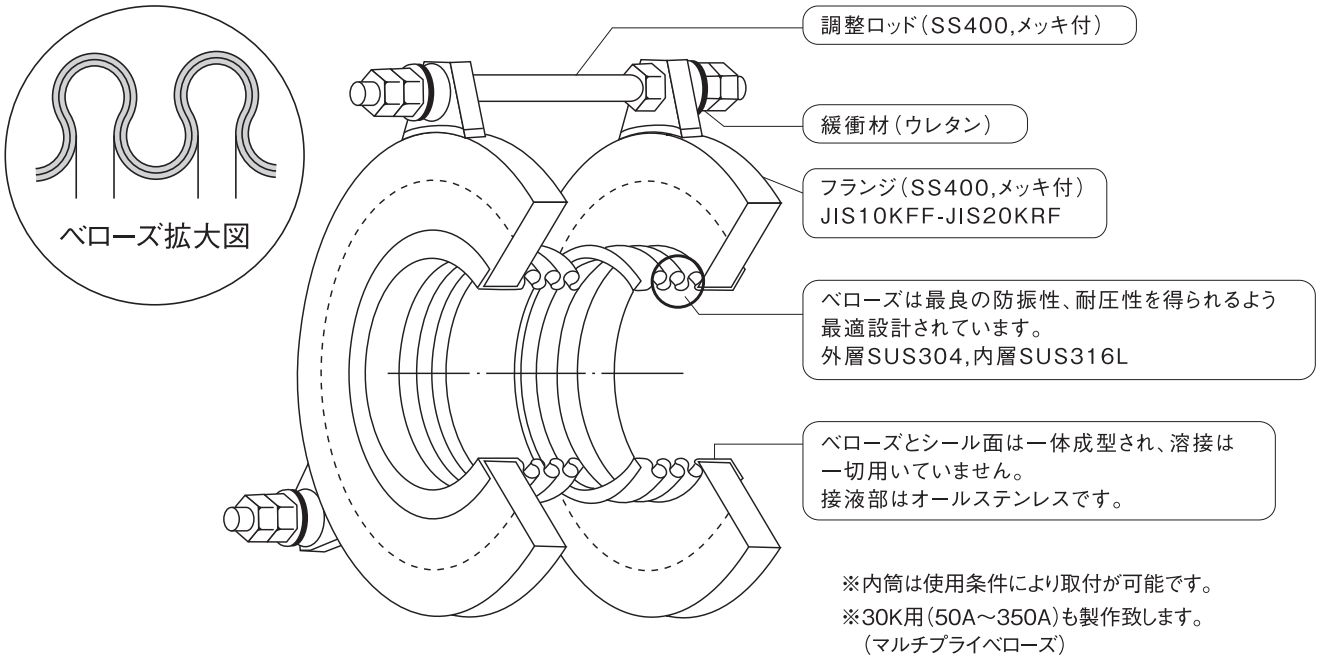

※内筒は使用条件により取付が可能です。
※30K用（50A～350A）も製作致します。
（マルチプライベローズ）

特長… ●国土交通省仕様に適合しております。（NO溶接構造）
●オメガ2層ベローズを使用しており、防振性、耐圧性に優れています。
●ベローズ材質は、ステンレス製で経年劣化がありません。
●接液ステンレスで錆の心配がありません。
●高層ビル用、30K高圧タイプもご利用ください。

注意事項… 緩衝材はウレタン樹脂を使用している為、80℃以下でご使用ください。

ノンアスベスト専用パッキン付です
（350A、400Aは除きます）

単位：円

フランジ / 全長 / 口径	JIS10K 150L	JIS10K 200L	JIS20K 110L	JIS20K 150L	JIS20K 200L	パッキン
50A	55,480	——	127,170	——	——	専用
65A	66,840	——	154,360	——	——	
80A	68,490	——	189,290	——	——	
100A	85,890	——	——	247,000	——	
125A	119,320	——	——	365,630	——	
150A	155,750	——	——	447,220	——	
200A	——	245,750	——	——	538,660	
250A	——	328,020	——	——	867,760	
300A	——	601,490	——	——	1,057,820	

※350A、400A 別途製作いたします。
※消費税は別途申し受けます。
注意事項：定価表に記載しております価格につきましては、諸事情により変更する場合があります。予めご了承お願いいたします。

トーフレ株式会社

JQA-QM7185　JQA-EM5720

本　　社	大阪市中央区本町1丁目6番16号	〒541-0053	TEL : 06-7660-1020（代）
東 京 支 店	東京都千代田区神田小川町2丁目1番地	〒101-0052	TEL : 03-6844-1020（代）
名古屋支店	名古屋市中区錦1丁目6番17号	〒460-0003	TEL : 052-202-1211（代）
大 阪 支 店	大阪市中央区本町1丁目6番16号	〒541-0053	TEL : 06-7660-1060（代）
西日本支店	広島市東区光町2丁目4番8号	〒732-0052	TEL : 082-568-1021（代）
北関東営業所	栃木県宇都宮市宿郷3丁目18番11号	〒321-0945	TEL : 028-346-2940（代）

※規格及び外観は改良のため予告なく変更されることがあります。〈禁転載〉　2027.1.1000D